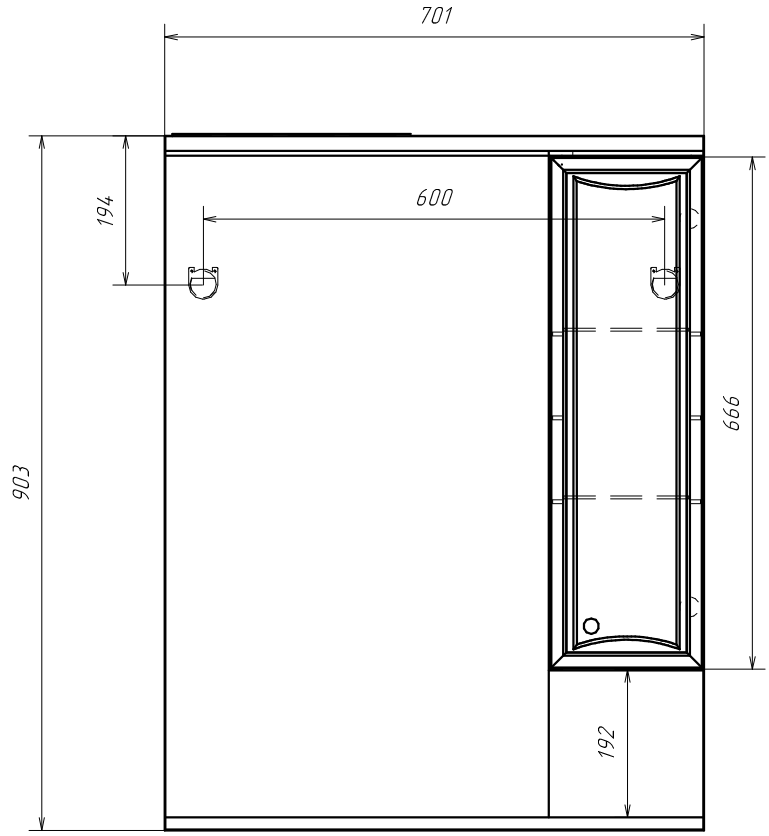
701
194
600
903
666
192

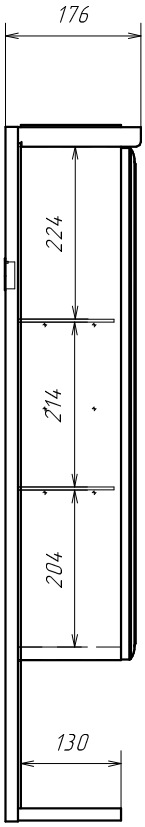
176
224
214
204
130

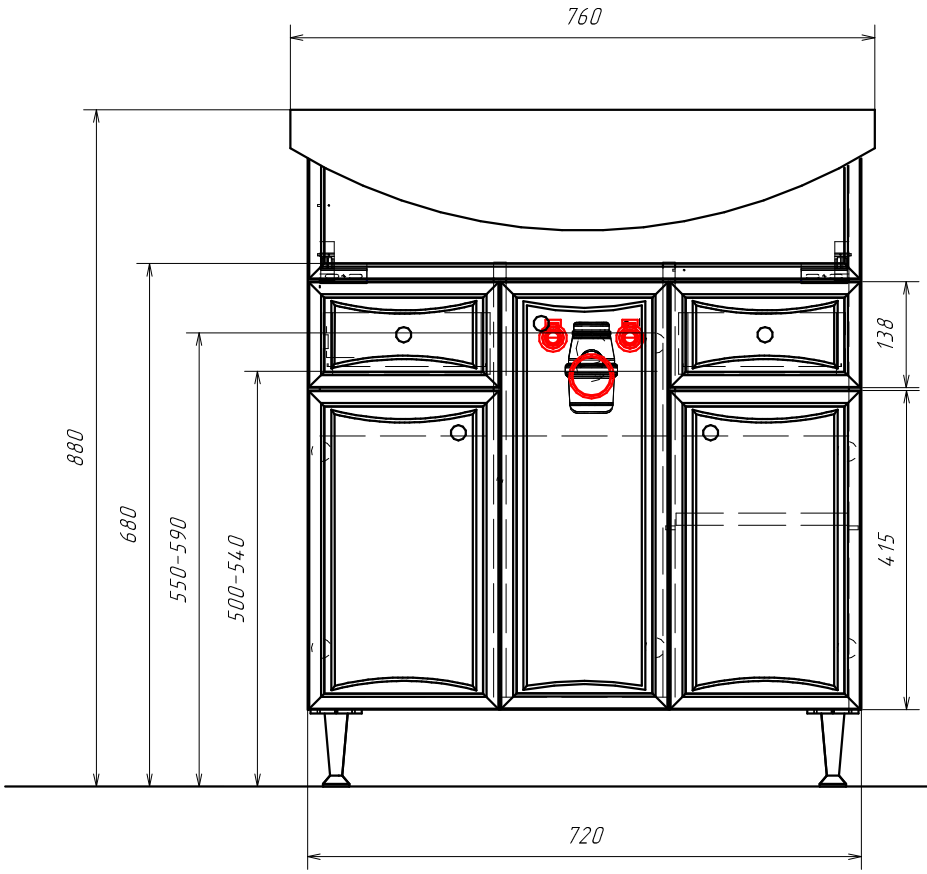
760
880
680
550-590
500-540
138
415
720

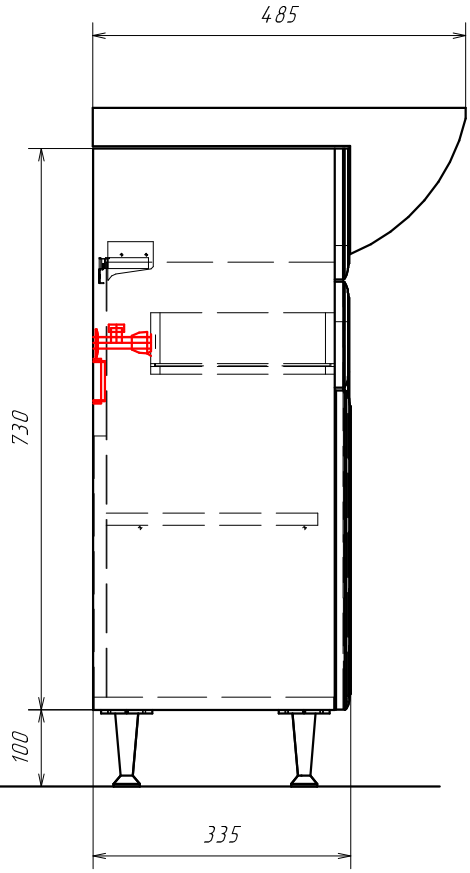
485
730
100
335